Brückenmodellwettbewerb 2012

Liebe Freunde des Brückenmodellwettbewerbes, die Studierenden der baubezogenen Studiengänge an der HTWK Leipzig werden wieder zum Bau von Brückenmodellen aufgefordert. Nachfolgend sind das statische System und zwei Details dargestellt. Die genaue Lage des Lasteintragungspunktes wird für alle Modelle gleich sein, jedoch in diesem Jahr erst eine Stunde vor Beginn der experimentellen Traglastermittlung zufallsbedingt festgelegt.

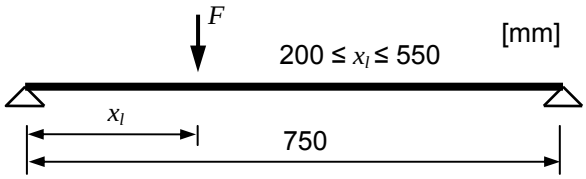

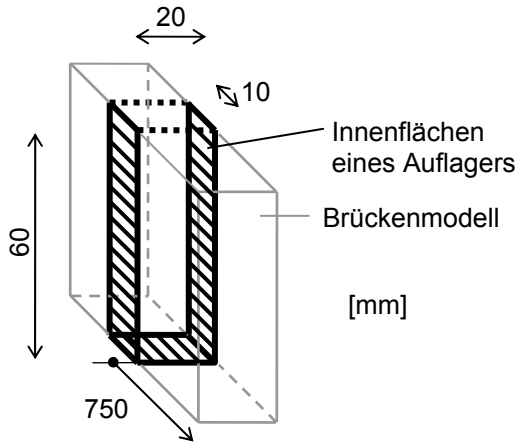

Detail Gabellagerung

Detail Lasteintragungspunkt

Die lichte Weite zwischen den Auflagerinnenkanten soll 750 mm und die Masse des Modells maximal 1 kg betragen. Materialien und Konstruktionsart sind beliebig. Die Vertikalkraft wird richtungstreu eingetragen. Während an den Auflagern eine Gabellagerung erfolgt, wird die Querschnittsverdrehung an den Lasteintragungspunkten durch den unverdrehbaren und horizontal unverschieblichen Lasteintragungsstab (abgeflachter Kreisquerschnitt mit Radius 15 mm, Breite quer zu Brückenachse 100 mm, siehe rechtes Bild) nur teilweise behindert. Der höchste Punkt der Konstruktion darf maximal 6 cm über der Auflagerebene liegen und der Auflagerquerschnitt darf die in der Detailskizze angegebenen Abmessungen nicht überschreiten. Das Ziel besteht darin, für die gegebene maximale Gesamtmasse eine möglichst hohe Tragfähigkeit zu erreichen.

Anmeldung der Teilnehmer:	bis zum 30.05.2012 bei Dr. Klink (*thomas.klink@fb.htwk-leipzig.de*)
Abgabetermin:	05.06.2012 in F029 (Versuchshalle)
Festlegung der Lasteintragungsstelle:	06.06.2012, 16.00h, in F029 (Versuchshalle)
Traglastermittlung:	**06.06.2012, 17.00h, in F029 (Versuchshalle)**

Die Brückenmodelle mit der größten Tragfähigkeit werden prämiert.

1. Preis:	**200 €**
2. Preis:	**150 €**
3. Preis:	**100 €**

Zusätzlich wird ein Preis von **150 € für die beste Gestaltung** vergeben.

Fragen zu diesem Wettbewerb beantworten Prof. Slowik oder Dr. Klink. Siehe auch **bauwesen.htwk-leipzig.de** *oder Schaukasten vor Raum G224 für aktuelle Informationen.*

Preisträger 2012

1. Platz Kintzinger 2

2. Platz Kintzinger 4

3. Platz Kintzinger 3

Designpreis Seeliger

Messergebnisse 2012

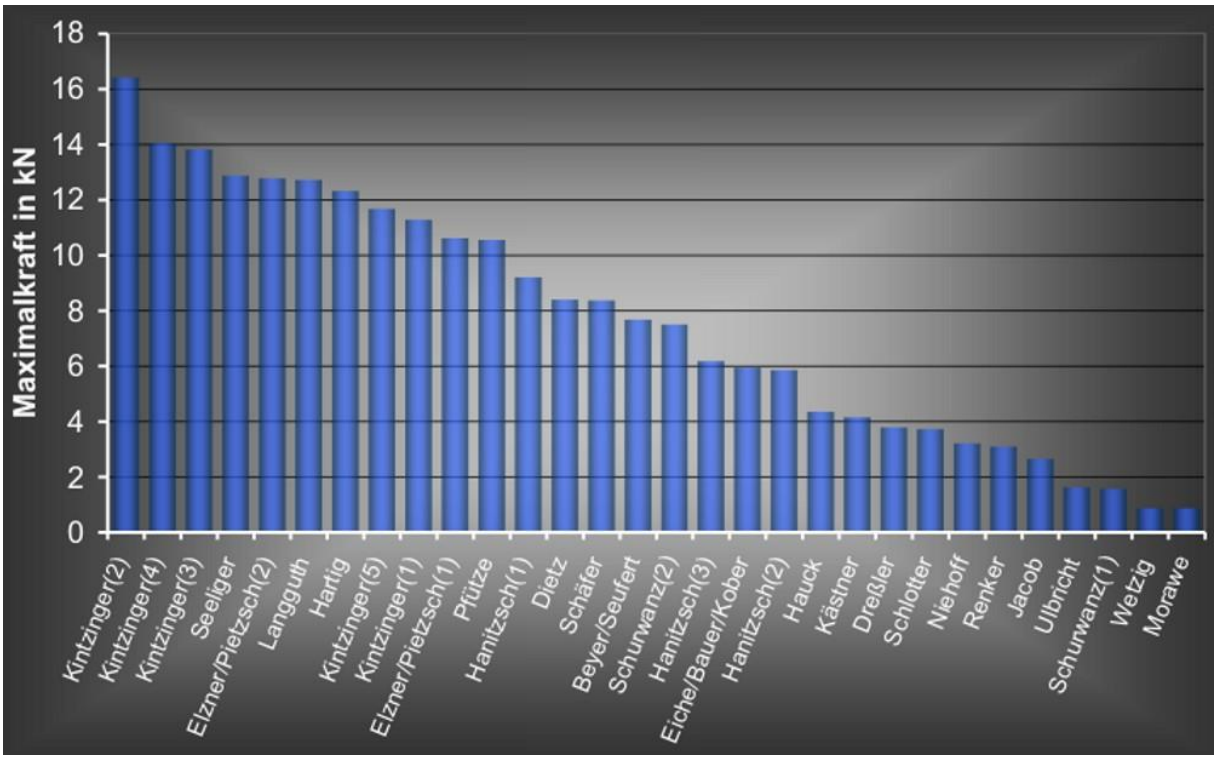

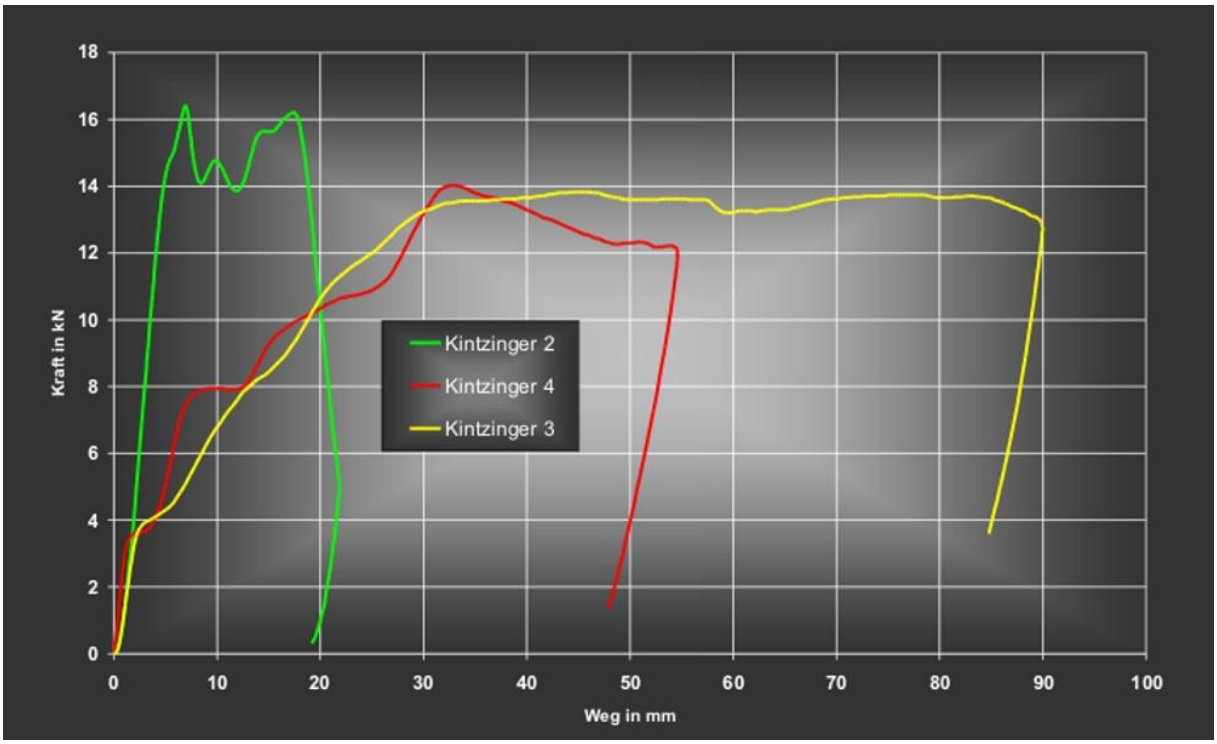

Schäfer
Niehoff
Hauck
Hanitzsch(3)
Hanitzsch(2)
Morawe
Dreßler
Wetzig

Niehoff
Hauck
Hanitzsch(3)
Morawe

ver/Seufert

Kitzinger(2)

Hanitzsch(2)